UNIONE INDUSTRIALE DI TORINO - A.M.M.A.

SERIE NAZIONALE DI ESERCITAZIONI PRATICHE 1963

TORNITORI

ESERCIZIO N. 38b

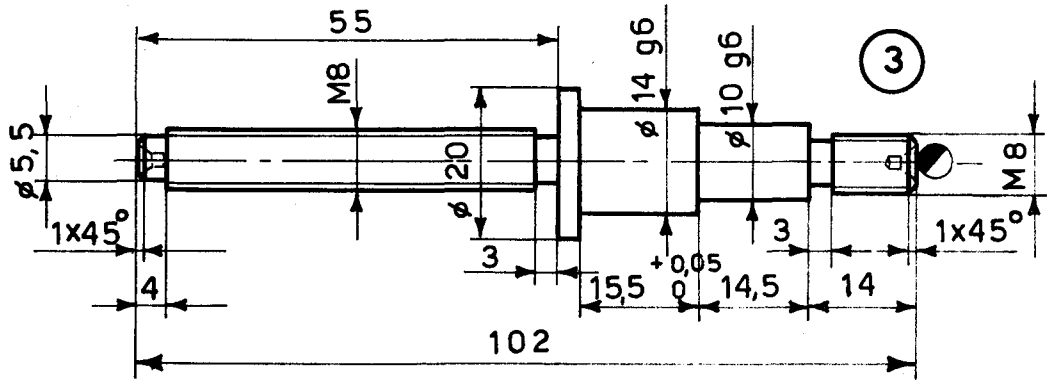

Centri A 2 UNI 3220 - Lasciare i centri - Max oscillazione 0,02

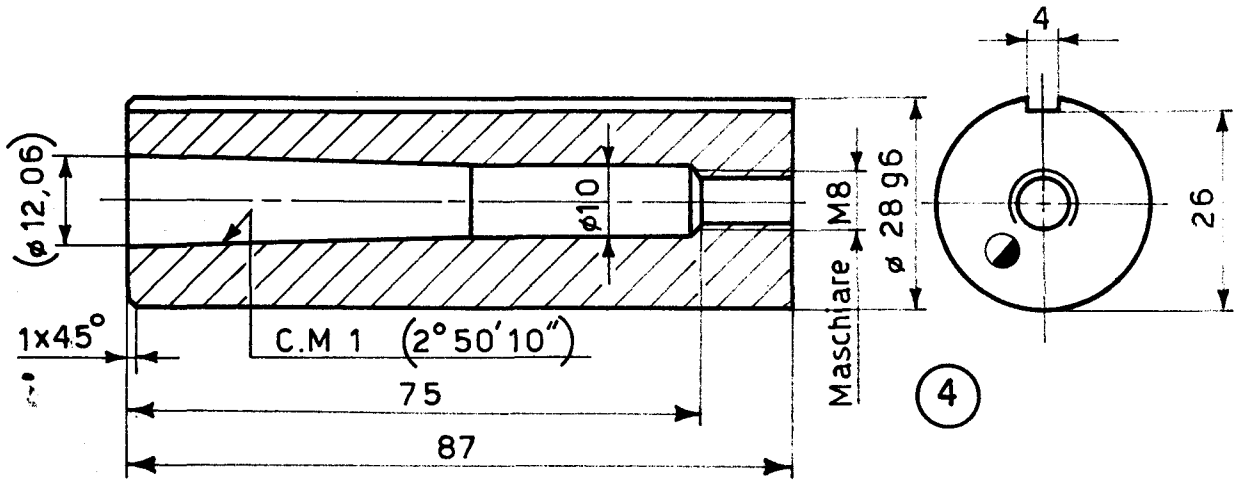

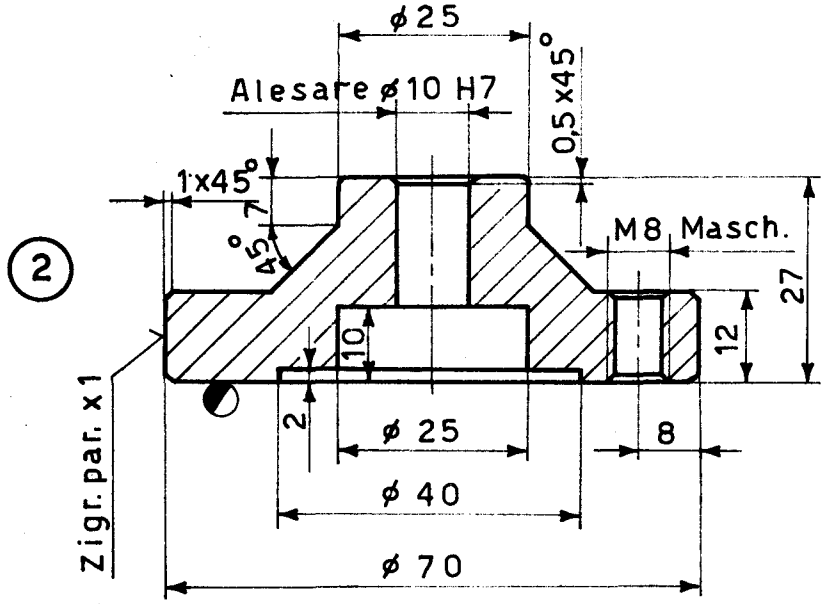

POS.	DENOMINAZIONE	QUANT.	DIMENS. GREZZO	MATERIALE	NOTE
4	CANNOTTO	1	ø 30 x 90	C 10	
3	VITE	1	ø 22 x 105	C 10	
2	VOLANTINO	1	ø 75 x 35	C 10	

TOLLERANZE ± IT 12	TEMPO CONCESSO	SCALA 1 : 1	
	ESERCIZIO PROPOSTO DA		